# レコード額シングルサイズ 組立説明書 -ジャケットのみ・レコード盤のみ-

注意
※壁に付ける画鋲や釘等はお客様準備となります。
※角や端部などの尖っている部分がある為、ケガをしないようご注意下さい。
※穴位置が合わせずらい場合は、アクリル板を反転させて組立を行ってください。
※破損の恐れがあるため、ネジ部は緩まない程度の締め加減にして下さい。
※半年に1度程度はネジの緩みがないか点検し、緩んでいる場合は増し締めをして下さい。

【パーツ一覧】

| ■アクリル板 | | ■ネジ | | | |
|---|---|---|---|---|---|
| 表・裏板 | 中板 | ナベ 6 mm | 大頭 6 mm | 脚 50 mm | 三角吊り金具 |
| 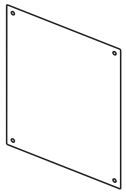 | 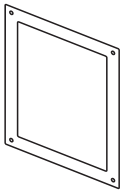 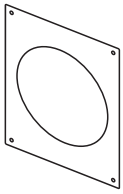 | | | 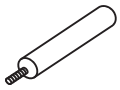 | |
| ×2 | （ジャケットのみ） ×1 （レコード盤のみ） | ×6 | ×6 | ×2 | ×2 |

## 壁掛けタイプとして使用する場合

※「レコード盤のみ」をお買い上げ頂いたお客様も
同様に組み立ててご使用下さい。

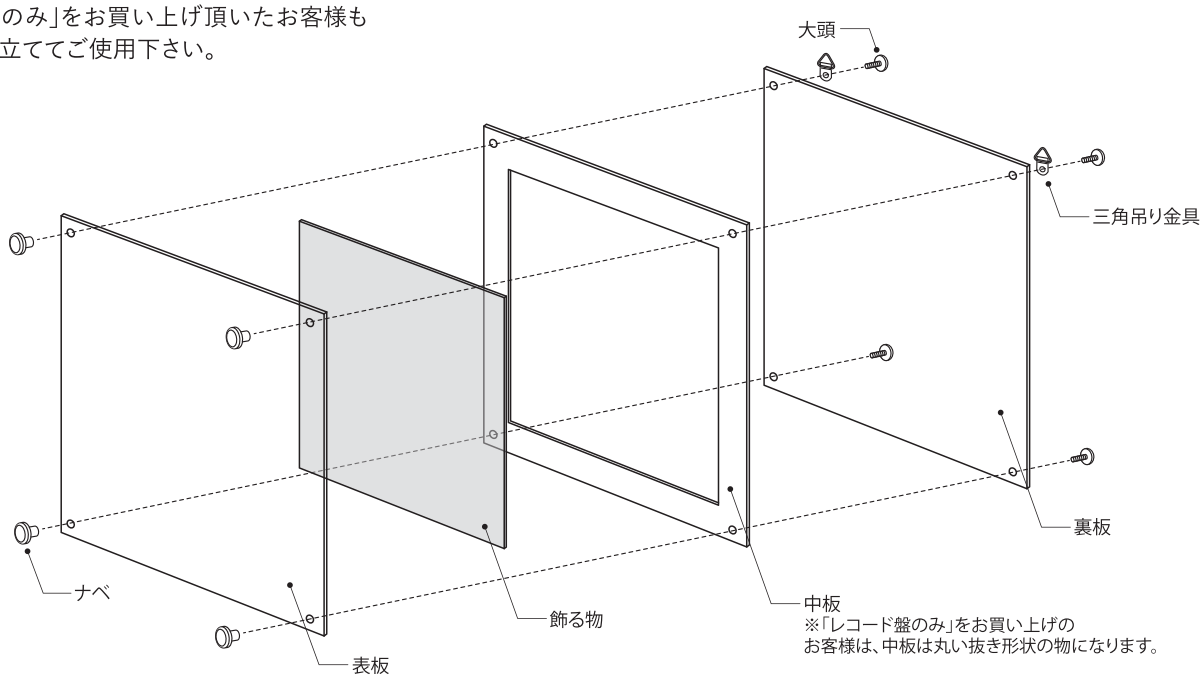


## スタンドタイプとして使用する場合

※「レコード盤のみ」をお買い上げ頂いたお客様も
同様に組み立ててご使用下さい。

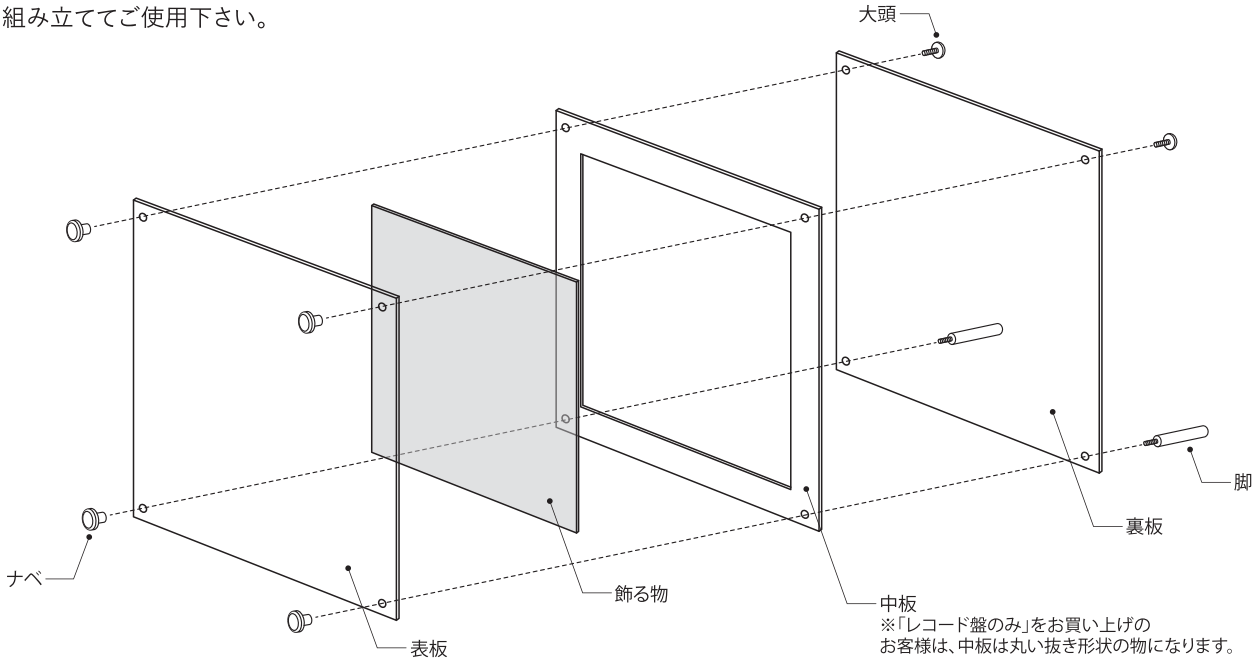


acry-ya アクリ屋
アクリ屋ドットコム（株式会社さくら樹脂） https://www.acry-ya.com
〒222-0001 神奈川県横浜市港北区樽町4-13-2　Tel.045-547-6372　Fax.045-547-5945

# レコード額シングルサイズ 組立説明書 -レコード+ジャケット-

注意
※壁に付ける画鋲や釘等はお客様準備となります。
※角や端部などの尖っている部分がある為、ケガをしないようご注意下さい。
※穴位置が合わせずらい場合は、アクリル板を反転させて組立を行ってください。
※破損の恐れがあるため、ネジ部は緩まない程度の締め加減にして下さい。
※半年に1度程度はネジの緩みがないか点検し、緩んでいる場合は増し締めをして下さい。

【パーツ一覧】

| ■アクリル板 | | ■ネジ | | | |
|---|---|---|---|---|---|
| 表・裏板 | 中板 | ナベ 6 mm | 大頭 6 mm | 脚 50 mm | 三角吊り金具 |
| ×2 | ×1 | ×6 | ×6 | ×2 | ×2 |

## 壁掛けタイプとして使用する場合

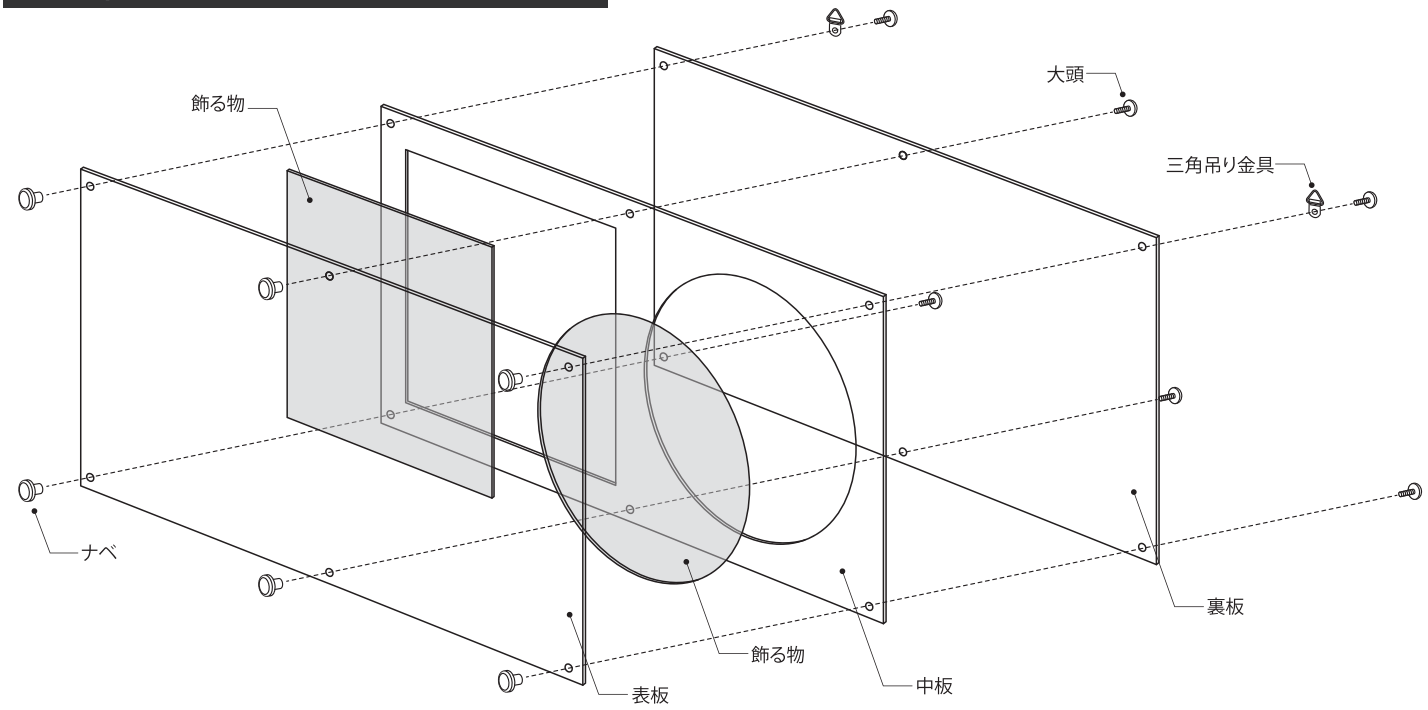


## スタンドタイプとして使用する場合

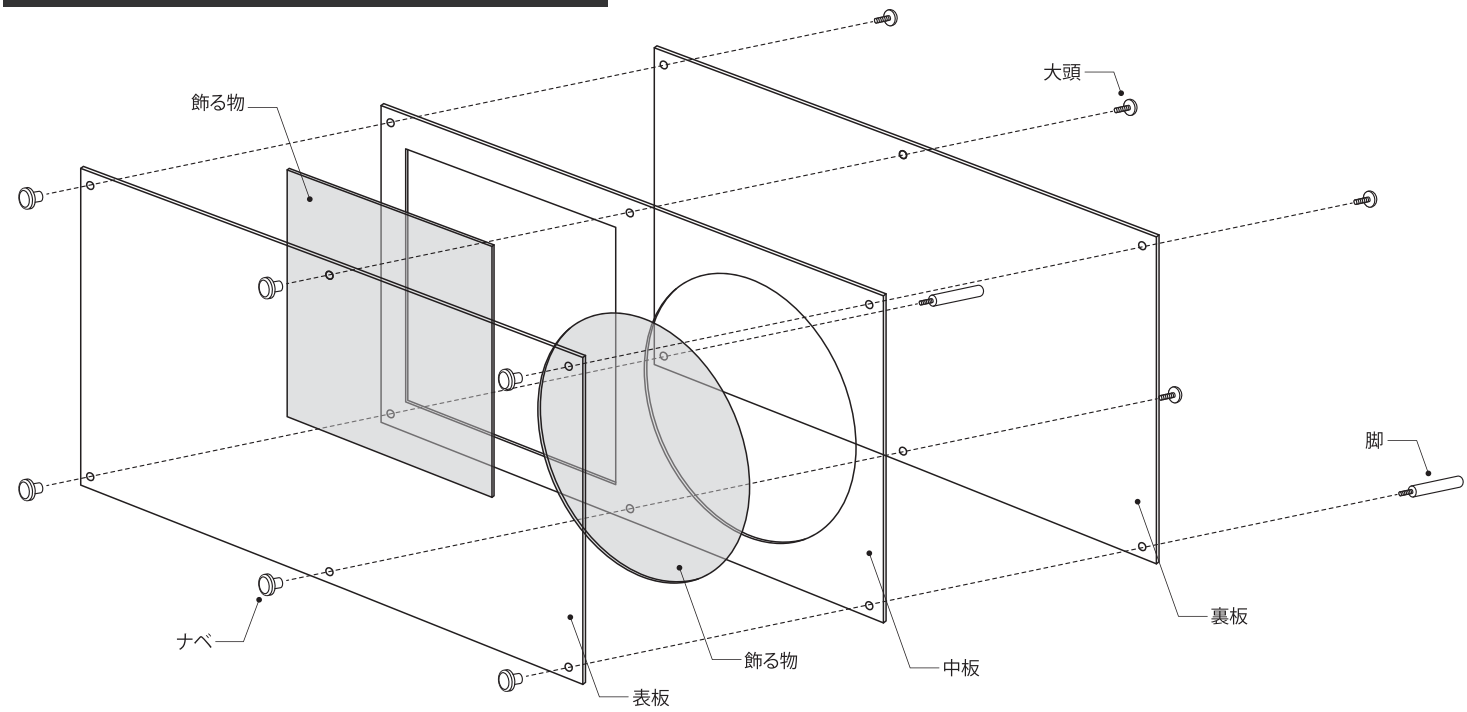


acry-ya アクリ屋
アクリ屋ドットコム（株式会社さくら樹脂） https://www.acry-ya.com
〒222-0001 神奈川県横浜市港北区樽町4-13-2　Tel.045-547-6372　Fax.045-547-5945